WingRS 200

©2008 Thermaltake Technology Co., Ltd. All Rights Reserved. 2008.07
All other registered trademarks belong to their respective companies. www.thermaltake.com

Tested To Comply
With FCC Standards
FOR HOME OR OFFICE USE

User's Manual
Benutzerhandbuch
Mode d’emploi
Manual del usuario
Manuale dell’utente
安裝說明書
用戶手冊
ユーザーズマニュアル
Руководство пользователя
kullanıcı elkitabı

Thermaltake
COOLall YOUR LIFE

CONTENTS

Chapter 1. Product Introduction

1.1 Specification *02*

Chapter 2. Installation Guide

2.1 Side Panel Disassembly *03*
2.2 Motherboard Installation *04*
2.3 5.25" Device Installation *05*
2.4 External 3.5” Device Installation *07*
2.5 HDD Installation *09*
2.6 PCI Slot Usage *11*
2.7 Front Fan Installation (optional) *12*
2.8 PSU Installation *13*

Chapter3 Leads Installation

3.1 Case LED connection *14-18*
3.2 USB connection *14-18*
3.3 Audio Connection *14-18*

Specification

Model	**VJ70001N2Z**
Case Type	**Middle Tower**
Dimension (DxWxH)	**478.0 x 190.0 x 420.0 mm (18.8 x 7.5 x 16.5 inch)**
Cooling System	**Front (Intake) : 120 x 120 x 25 mm (optional) Rear (Exhaust) : 120 x 120 x 25 mm Turbo Fan, 1300rpm, 17dBA**
Drive Bays - Accessible - Hidden	**9 4 x 5.25’’, 1 x 3.5’’ 4 x 3.5’’**
Material	**SECC**
Color	**Black**
Expansion Slots	**7**
Motherboards	**Micro ATX , Standard ATX**
I/O Ports	**USBX2, MIC & Speaker (AC’97)**

Side Panel Disassembly

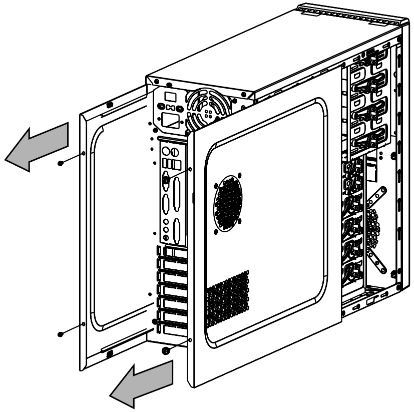

English /
Remove screws on the back of the case and slide side panels off from the case.
Notice: If the air guide interferes with CPU cooling fan, please remove the CPU air guide.

Deutsche /
Entfernen Sie die Schrauben auf der Rückseite des Gehäuses und schieben Sie die Seitentafeln zur Seite und entfernen Sie sie.
Hinweis: Wenn die Luftführungen und der CPU-Lüfter sich gegenseitig stören, entfernen Sie bitte die CPU-Luftführungen.

Français /
Dévissez les vis à l'arrière du boîtier et faites glisser les panneaux latéraux pour les enlever du boîtier.
Note: Si le guide d'air interfère avec le ventilateur de refroidissement du Microprocesseur, s'il vous plaît enlevez le guide d'air du Microprocesseur.

Español /
Extraiga los tornillos de la parte trasera de la caja y retire los paneles laterales de la misma.
Advertencia: Si la guía de aire interfiere con el ventilador de enfriamiento de la CPU, extraiga la guía de aire de la CPU.

Italiano /
Rimuovere le viti nella parte posteriore del case e fare scorrere i pannelli laterali fuori dal case.
Nota: Se la guida dell'aria interferisce con la ventola di raffreddamento della CPU, rimuovere la guida dell'aria della CPU.

繁體中文 /
移除機殼後方螺絲後將側板向後移動滑開。
注意: 如果側窗導風罩與CPU散熱器干涉，請將導風罩移除。

简体中文 /
卸下机箱背面的螺丝，将侧面板滑离机箱。
注意： 如果导风管妨碍 CPU 散热扇，请卸下 CPU 导风管。

日本語 /
ケース背面のねじを外し、パネルを横にスライドしてケースから取り外します。
注意:エアガイドが CPU 冷却ファンの邪魔になっている場合、CPU エアガイドを取り除いてください。

Русский /
Выньте винты с задней стороны корпуса и снимите с него боковые панели.
Внимание: Если воздуходувная направляющая мешает охлаждающему вентилятору ЦП (центрального процессора), то уберите эту направляющую.

Türkçe /
Kasanın arkasındaki vidaları sökün ve yan panelleri kaydırarak kasadan çıkarın.
Not: CPU hava kılavuzu CPU soğutma fanını engelliyorsa, lütfen hava kılavuzunu çıkarın.

Motherboard Installation

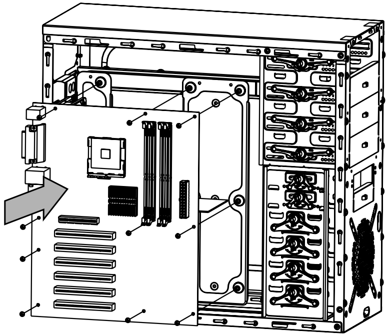

English /
1.Lay down the chassis.
2.Install the motherboard in proper location and secure it with screws.

Deutsche /
1.Legen Sie das Gehäuse auf die Seite.
2.Installieren Sie die Hauptplatine in ihrer vorgesehenen Position und sichern Sie sie mit Schrauben.

Français /
1.Posez à plat le châssis.
2.Installez la carte mère dans l'endroit approprié et sécurisez-la avec des vis.

Español /
1. Tumbe el chasis.
2. Instale la placa madre en la ubicación adecuada y asegúrela con tornillos.

Italiano /
1.Poggiare lo chassis.
2.Installare la scheda madre nella posizione appropriata e fissarla con le viti.

繁體中文 /
1. 將機殼平放。
2. 將主機板放置在合適的位置並用零件包中之螺絲固定。

简体中文 /
1. 放平机箱。
2. 在合适的位置安装主板并以螺丝安全固定。

日本語 /
1.シャーシを下に置きます。
2.マザーボードを適切な場所に取り付け、ねじで固定します。

Русский /
1. Раскройте системный блок.
2. Установите материнскую плату в надлежащее место и закрепите ее винтами.

Türkçe /
1.Kasayı yan yatırın.
2.Ana kartı uygun konuma takın ve vidalarla sabitleyin.

5.25" Device Installation

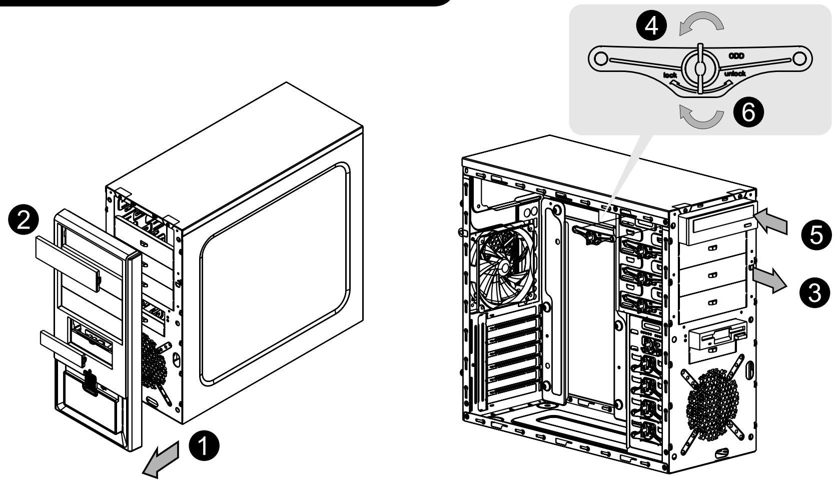

English /
1. Pull out the front panel.
2. Remove the 5.25” drive bay plastic cover.
3. Remove the 5.25” drive bay metal cover.
4. Turn the lock device counterclockwise to unlock and remove the lock device.
5. Place 5.25” device into the drive bay.
6. Find the proper openings. Put back the lock device and turn lock device clockwise to lock.

Deutsche /
1. Ziehen Sie das Frontpanel heraus.
2. Entfernen Sie die Plastikabdeckung des 5,25 Zoll Schachts.
3. Entfernen Sie die Metallabdeckung des 5,25 Zoll Schachts.
4. Drehen Sie die Verriegelungseinheit gegen den Uhrzeigersinn, um die Einheit zu entsperren und die Verriegelungseinheit zu entfernen.
5. Platzieren Sie die 5,25 Zoll Einheit in den Laufwerkschacht.
6. Finden Sie die passenden Öffnungen. Bringen Sie die Verriegelungseinheit wieder an und drehen Sie sie im Uhrzeigersinn, um sie wieder zu sperren.

Français /
1. Tirez le panneau de devant.
2. Retirez le couvercle en plastique de la baie de lecteur 5.25"
3. Retirez le couvercle en métal de la baie de lecteur 5.25"
4. Tournez le verrou dans le sens inverse des aiguilles d'une montre pour déverrouiller et retirez le verrou.
5. Mettez le périphérique 5.25” dans la baie de lecteur.
6. Cherchez les ouvertures adéquates. Remettez le verrou et tournez le verrou dans le sens des aiguilles d'une montre pour verrouiller.

Español /
1. Tire del panel frontal.
2. Extraiga la cubierta de plástico de la bahía de unidad de 5,25 pulgadas.
3. Extraiga la cubierta metálica de la bahía de unidad de 5,25 pulgadas.
4. Gire el dispositivo de cierre en sentido contrario a las agujas del reloj para abrir y extraiga el dispositivo de cierre.
5. Coloque el dispositivo de 5,25 pulgadas en la bahía de unidad.
6. Localice las aperturas adecuadas. Vuelva a colocar el dispositivo de cierre y gírelo en el sentido de las agujas del reloj para cerrar.

Italiano /
1. Tirare verso l'esterno il pannello anteriore
2. Rimuovere il coperchio in plastica dell'alloggiamento dell'unità da 5,25 pollici
3. Rimuovere il coperchio in metallo dell'alloggiamento dell'unità da 5,25 pollici
4. Ruotare il dispositivo di blocco in senso antiorario per sbloccarlo e rimuoverlo.
5. Posizionare il dispositivo da 5,25” nell'alloggiamento dell'unità.
6. Individuare le aperture appropriate. Riposizionare il dispositivo di blocco e ruotarlo in senso orario per bloccarlo.

繁體中文 /
1. 拉面板底部，將面板從機殼本體拆下。
2. 移除5.25”擴充槽的塑膠擋板。
3. 移除5.25”擴充槽的金屬擋板。
4. 依逆時鐘方向轉動將5.25”無螺絲機構扣具取下。
5. 插入硬體裝置。
6. 尋找適當的孔位，將無螺絲機構扣具放回磁架，依順時針方向旋轉5.25”無螺絲機構固定硬體。

简体中文 /
1. 拉出前面板。
2. 卸下 5.25” 驱动器槽塑料盖。
3. 卸下 5.25” 驱动器槽的金属盖。
4. 逆时针转动锁定设备以解除锁定，然后卸下锁定设备。
5. 将 5.25” 设备放入驱动器槽。
6. 找出合适的开口位置。 放回锁定设备，顺时针转动将其锁定。

日本語 /
1. 前面パネルを引き出します。
2. 5.25”ドライブベイのプラスチックカバーを取り外します。
3. 5.25”ドライブベイのメタルカバーを取り外します。
4. ロックデバイスを反時計方向に回してロック解除し、ロックデバイスを取り外します。
5. 5.25” デバイスをドライブベイに取り付けます。
6. 適切な開口部を探します。ロックデバイスを元に戻し、ロックデバイスを時計方向に回してロックします。

Русский /
1. Снимите переднюю панель.
2. Снимите пластиковую крышку 5,25-дюймового отсека.
3. Снимите металлическую крышку 5,25-дюймового отсека.
4. Поверните запирающее устройство против часовой стрелки, чтобы открыть и снять его.
5. Установите 5,25-дюймовое устройство в отсек.
6. Найдите нужные отверстия. Вставьте обратно запирающее устройство и закройте его, повернув по часовой стрелке.

Türkçe /
1. Ön paneli çekerek çıkarın.
2. 5.25” sürücü bölmesi plastik kapağını çıkarın.
3. 5.25” sürücü bölmesi metal kapağını çıkarın.
4. Kilit aygıtını açmak için saatin ters yönünde döndürün ve çıkarın.
5. 5.25” aygıtı, sürücü bölmesinin içine yerleştirin.
6. Uygun açıklıkları bulun. Kilit aygıtını yerine takın ve kilitlemek için saat yönünde döndürün.

External 3.5” Device Installation

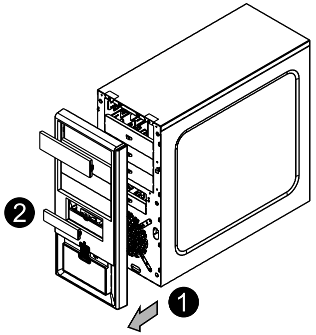

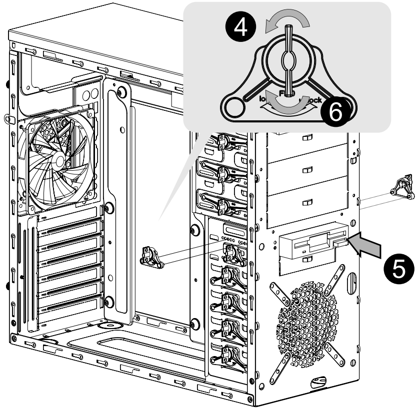

English /
1. Pull out the front panel.
2. Remove the 3.5” drive bay plastic cover.
3. Remove the 3.5” drive bay metal cover.
4. Turn the lock device counterclockwise to unlock and remove the lock device.
5. Insert the device into the 3.5” drive bay.
6. Find the proper openings. Put back the lock device and turn lock device clockwise to secure the drive.

Notice: The lower 3.5” external drive bay is not compatible with FDD, but HDD is able to be installed in it. While installing HDD, please remove the tool-free kit and secure HDD by screws.

Deutsche /
1. Ziehen Sie das Frontpanel heraus.
2. Entfernen Sie die Plastikabdeckung des 3,5 Zoll Schachts.
3. Entfernen Sie die Metallabdeckung des 3,5 Zoll Schachts.
4. Drehen Sie die Verriegelungseinheit gegen den Uhrzeigersinn, um die Einheit zu entsperren und die Verriegelungseinheit zu entfernen.
5. Fügen Sie die Einheit in den 3,5 Zoll Laufwerksschacht ein.
6. Finden Sie die passenden Öffnungen. Bringen Sie die Verriegelungseinheit wieder an und drehen Sie sie im Uhrzeigersinn, um das Laufwerk zu sperren.

Hinweis: Der untere 3,5 Zoll externe Laufwerksschacht ist mit FDD nicht kompatibel, aber Sie können HDD darin installieren. Während der Installation der HDD, entfernen Sie bitte den werkzeuglosen Bausatz und sichern Sie die HDD mit Schrauben.

Français /
1. Tirez le panneau avant.
2. Retirez le couvercle en plastique de la baie de lecteur 3.5"
3. Retirez le couvercle en métal de la baie de lecteur 3.5"
4. Tournez le verrou dans le sens inverse des aiguilles d'une montre pour déverrouiller et retirez le verrou.
5. Insérez le périphérique 3.5" dans la baie pour lecteur.
6. Cherchez les ouvertures adéquates. Remettez le verrou et tournez le verrou dans le sens des aiguilles d'une montre pour sécuriser le lecteur.

Note: La baie inférieure de lecteur externe 3.5" n'est pas compatible avec un lecteur de disquette, mais un disque dur peut être installé dedans. Une fois le disque dur installé, s'il vous plaît enlevez le kit ne nécessitant pas d'outil et sécurisez le disque dur avec des vis.

Español /
1. Tire del panel frontal.
2. Extraiga la cubierta de plástico de la bahía de unidad de 3,5 pulgadas.
3. Extraiga la cubierta metálica de la bahía de unidad de 3,5 pulgadas.
4. Gire el dispositivo de cierre en sentido contrario a las agujas del reloj para abrir y extraiga el dispositivo de cierre.
5. Coloque el dispositivo de 3,5 pulgadas en la bahía de unidad.
6. Localice las aperturas adecuadas. Vuelva a colocar el dispositivo de cierre y gírelo en el sentido de las agujas del reloj para cerrar.

Advertencia: La bahía de unidad inferior externa de 3,5 pulgadas no es compatible con el FDD, pero se puede instalar un HDD en la misma. Cuando instale el HDD, extraiga el kit sin herramientas y asegure el HDD con tornillos.

Italiano /
1. Tirare verso l'esterno il pannello anteriore
2. Rimuovere il coperchio in plastica dell'alloggiamento dell'unità da 3,5 pollici
3. Rimuovere il coperchio in metallo dell'alloggiamento dell'unità da 3,5 pollici
4. Ruotare il dispositivo di blocco in senso antiorario per sbloccarlo e rimuoverlo.
5. Inserire il dispositivo nel vano dell'unità da 3,5”.
6. Individuare le aperture appropriate. Riposizionare il dispositivo di blocco e ruotarlo in senso orario per fissare l'unità.

Nota: Il vano unità esterna con dimensioni minori di 3.5" non è compatibile con FDD, tuttavia HDD è in grado di effettuarne l'installazione. Durante l'installazione di HDD, rimuovere il kit tool-free e fissare l'HDD con le viti.

繁體中文 /
1. 拉面板底部，將面板從機殼本體拆下
2. 移除3.5”擴充槽的塑膠擋板
3. 移除3.5”擴充槽的金屬擋板
4. 依逆時鐘方向轉動將3.5”無螺絲機構扣具取下
5. 插入硬體裝置
6. 尋找適當的孔位，將無螺絲機構扣具放回磁架，依順時針方向旋轉3.5”無螺絲機構固定硬體

注意: 下面的3.5”擴充槽無法安裝Floppy軟碟，但可安裝硬碟。安裝硬碟時，請先將無螺絲機構扣具卸除，改以螺絲固定。

简体中文 /
1. 拉出前面板。
2. 卸下 3.5” 驱动器槽塑料盖。
3. 卸下 3.5” 驱动器槽金属盖。
4. 逆时针转动锁定设备以解除锁定，然后卸下锁定设备。
5. 将设备插入 3.5” 驱动器槽。
6. 找出合适的开口位置。 放回锁定设备，顺时针转动锁定设备以安全固定驱动器。

注意： 低处的 3.5” 外部驱动器槽与软盘驱动器不兼容，但是可以把硬盘驱动器安装在其中。 安装硬盘驱动器时，请卸下免工具包并以螺丝安全定位硬盘驱动器。

日本語 /
1. 前面パネルを引き出します。
2. 3.5" ドライブベイのプラスチックカバーを取り外します
3. 3.5" ドライブベイのメタルカバーを取り外します。
4. ロックデバイスを反時計方向に回してロック解除し、ロックデバイスを取り外します。
5. デバイスを 3.5” ドライブベイに挿入します。
6. 適切な開口部を探します。ロックデバイスを元に戻し、ロックデバイスを時計方向に回してドライブを固定します。

注意:下部の 3.5” 外部ドライブベイは FDD に対応していませんが、HDD を取り付けることはできます。HDD を取り付けている間、工具不要のキットを取り出しねじで HDD を固定します。

Русский /
1. Снимите переднюю панель.
2. Снимите пластиковую крышку 3,5-дюймового отсека.
3. Снимите металлическую крышку 3,5-дюймового отсека.
4. Поверните запирающее устройство против часовой стрелки, чтобы открыть и снять его.
5. Вставьте 3,5-дюймовое устройство в отсек.
6. Найдите нужные отверстия. Вставьте обратно запирающее устройство и поверните его по часовой стрелке, чтобы закрепить дисковод.

Внимание: Нижние 3,5-дюймовые внешние отсеки для дисководов несовместимы с гибкими магнитными дисками, однако в них можно устанавливать жесткие диски. При установке жесткого диска снимите крепление, не требующее использования дополнительных инструментов, и закрепите жесткий диск винтами.

Türkçe /
1. Ön paneli çekerek çıkarın.
2. 3.5” sürücü bölmesi plastik kapağını çıkarın.
3. 3.5” sürücü bölmesi metal kapağını çıkarın.
4. Kilit aygıtını açmak için saatin ters yönünde döndürün ve çıkarın.
5. Aygıtı, 3.5” sürücü bölmesinin içine yerleştirin.
6. Uygun açıklıkları bulun. Kilit aygıtını yerine takın ve sürücüyü sabitlemek için saat yönünde döndürün.

Not: Alt 3.5” dış sürücü bölmesi FDD ile uyumlu değildir; ancak, buraya HDD takılabilir. HDD'yi takarken, lütfen araçsız takımı çıkarın ve HDD'yi vidalarla sabitleyin.

HDD Installation

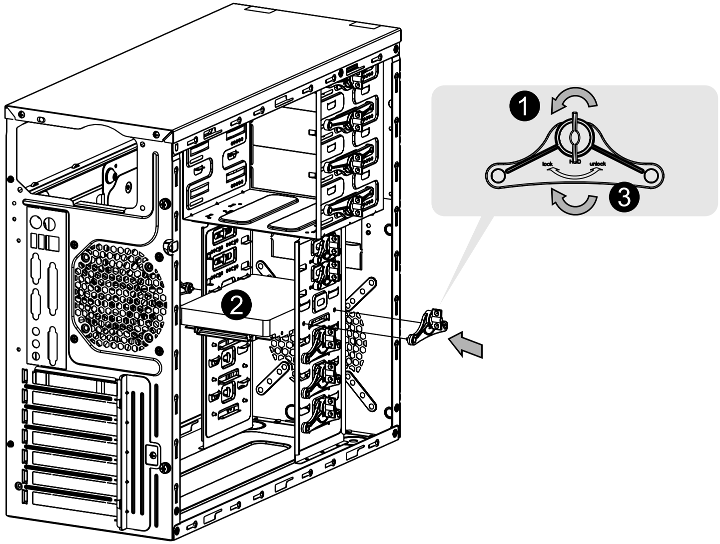

English /
1. Turn the lock device counterclockwise to unlock and remove the lock device.
2. Place HDD into drive bay.
3. Put back the lock device and turn lock device clockwise to secure the HDD.

Deutsche /
1. Drehen Sie die Verriegelungseinheit gegen den Uhrzeigersinn, um die Einheit zu entsperren und die Verriegelungseinheit zu entfernen.
2. Platzieren Sie die HDD in dem Laufwerksschacht.
3. Bringen Sie die Verriegelungseinheit wieder an und drehen Sie sie im Uhrzeigersinn, um die HDD zu sperren.

Français /
1. Tournez le verrou dans le sens inverse des aiguilles d'une montre pour déverrouiller et retirez le verrou.
2. Mettez le disque dur dans la baie de lecteur.
3. Remettez le verrou et tournez le verrou dans le sens des aiguilles d'une montre pour sécuriser le disque dur.

Español /
1. Gire el dispositivo de cierre en sentido contrario a las agujas del reloj para abrir y extraiga el dispositivo de cierre.
2. Coloque el HDD en la bahía de unidad.
3. Vuelva a colocar el dispositivo de cierre y gírelo en el sentido de las agujas del reloj para asegurar el HDD.

Italiano /
1. Ruotare il dispositivo di blocco in senso antiorario per sbloccarlo e rimuoverlo.
2. Posizionare l'HDD nel vano unità.
3. Riposizionare il dispositivo di blocco e ruotarlo in senso orario per fissare l'HDD.

繁體中文 /
1. 依逆時鐘方向轉動將硬碟無螺絲機構扣具取下
2. 插入硬碟裝置
3. 尋找適當的孔位，將無螺絲機構扣具放回磁架，依順時針方向旋轉無螺絲機構固定硬碟

简体中文 /
1. 逆时针转动锁定设备以解除锁定，然后卸下锁定设备。
2. 将硬盘驱动器放入驱动器槽。
3. 放回锁定设备，顺时针转动锁定设备以固定硬盘驱动器。

日本語 /
1. ロックデバイスを反時計方向に回してロック解除し、ロックデバイスを取り外します。
2. HDD をドライブベイに取り付けます。
3. ロックデバイスを元に戻し、ロックデバイスを時計方向に回して HDD を固定します。

Русский /
1. Поверните запирающее устройство против часовой стрелки, чтобы открыть и снять его.
2. Установите жесткий диск в отсек дисковода.
3. Вставьте обратно запирающее устройство и поверните его по часовой стрелке, чтобы закрепить жесткий диск.

Türkçe /
1. Kilit aygıtını açmak için saatin ters yönünde döndürün ve çıkarın.
2. HDD'yi sürücü bölmesinin içine yerleştirin.
3. Kilit aygıtını yerine takın ve HDD'yi sabitlemek için saat yönünde döndürün.

PCI Slot Usage

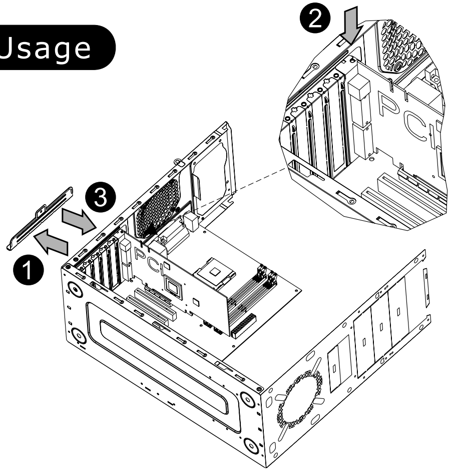

English /
1.Remove thumb screw from PCI slot bracket and take off the PCI slot bracket.
2.Insert the PCI device into PCI slot.
Put back the PCI slot bracket and screw the thumb screw.

Deutsche /
1.Entfernen Sie die Flügelschrauben von den PCI-Slot-Klammern und nehmen Sie die PCI-Slot-Klammern heraus.
2.Führen Sie die PCI-Einheit in denPCI-Slot ein.
3.Bringen Sie die PCI-Slot-Klammern wieder an und befestigen Sie sie mit den Flügelschrauben.

Français /
1.Retirez la vis à serrage manuel du support du slot PCI et enlevez le support du slot PCI.
2.Insérez le périphérique PCI dans le slot PCI.
3.Remettez le support du slot PCI et vissez la vis.

Español /
1. Extraiga el tornillo de mano del soporte de la ranura del PCI y retire dicho soporte.
2. Inserte el dispositivo del PCI en la ranura para el PCI.
3. Vuelva a colocar el soporte de la ranura para el PCI y ajuste los tornillos.

Italiano /
1.Rimuovere la vite ad alette dal supporto slot PCI ed estrarre tale supporto.
2.Inserire il dispositivo PCI nell'apposito slot.
3.Riposizionare il supporto dello slot PCI ed avvitare la vite ad alette.

繁體中文 /
1.鬆開PCI插槽後方的拇指螺絲，並將PCI金屬卡條移除
2.插入PCI裝置於PCI插槽中
3.將PCI金屬卡條放回原處並鎖回拇指螺絲

简体中文 /
1. 卸下 PCI 插槽封片的蝶形螺丝，然后取下 PCI 插槽封片。
2. 将 PCI 设备插入 PCI 插槽。
3. 放回 PCI 插槽封片，然后拧紧蝶形螺丝。

日本語 /
1. PCI スロット ブラケットから蝶ねじを抜き、PCI スロットブラケットを取り外します。
2. PCI デバイスを PCI スロットに挿入します。
3. PCI スロットブラケットを元に戻し、蝶ねじで締め付けます。

Русский /
1. Снимите со скобы шины PCI винт с накатанной головкой и снимите саму скобу.
2. Вставьте устройство шины PCI в ее слот.
3. Верните обратно скобу слота PCI и заверните винт с накатанной головкой.

Türkçe /
1.Silindir başlı ayar vidasını PCI yuva plakasından sökün ve PCI yuva plakasını çıkarın.
2.PCI aygıtını, PCI yuvasının içine yerleştirin.
3.PCI yuva plakasını geri takın ve silindir başlı ayar vidasını sıkın.

Front Fan Installation (optional)

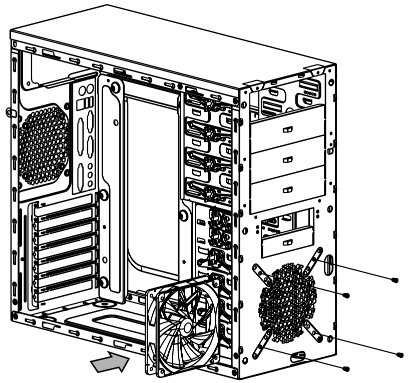

English /
1. Remove the front panel.
2. Place the fan and secure the fan by screws.

Deutsche /
1. Entfernen Sie das Frontpanel.
2. Platzieren Sie den Ventilator und sichern Sie ihn mit Schrauben.

Français /
1. Retirez le panneau avant.
2. Mettez le ventilateur et sécurisez e ventilateur avec des vis.

Español /
1. Extraiga el panel frontal.
2. Coloque el ventilador y asegúrelo con tornillos.

Italiano /
1. Rimuovere il pannello anteriore
2. Posizionare la ventola e fissarla utilizzando le viti.

繁體中文 /
1. 將面板從機殼本體拆下
2. 將風扇安裝在合適的位置，並用螺絲固定

简体中文 /
1. 卸下前面板。
2. 定位风扇并以螺丝固定。

日本語 /
1. 前面パネルを取り外します。
2. ファンを取り付け、ねじでファンを固定します。

Русский /
1. Снимите переднюю панель.
2. Установите вентилятор и закрепите его винтами.

Türkçe /
1. Ön paneli çıkarın.
2. Fanı yerleştirin ve vidalarla sabitleyin.

PSU Installation

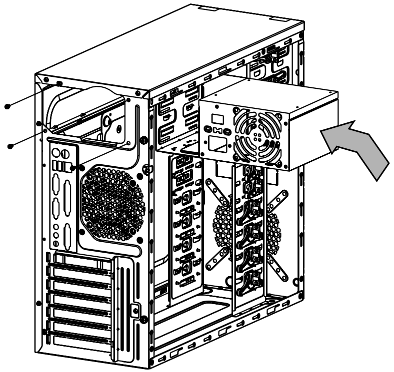

English /
Place the power supply in proper location and secure it with screws.

繁體中文 /
將電源供應器放在正確的位置，並用螺絲固定鎖上

Deutsche /
Installieren Sie das Netzteil an seiner Position und sichern Sie es mit Schrauben.

简体中文 /
恰当定位电源供应器位置并以螺丝安全固定。

Français /
Mettez l'alimentation dans le bon endroit et sécurisez-la avec des vis.

日本語 /
電源装置を適切な場所に取り付け、ねじで固定します。

Español /
Coloque el suministro de alimentación en el lugar adecuado y asegúrelo con tornillos.

Русский /
Установите блок питания в надлежащее место и закрепите его винтами.

Italiano /
Posizionare l'alimentatore in modo appropriato e fissarlo utilizzando le viti.

Türkçe /
Güç kaynağını uygun konuma yerleştirin ve vidalarla sabitleyin.

Leads Installation

English

Case LED Connection /
On the front of the case, you can find some LEDs and switch leads(POWER SW x 1, POWER LED x 1, H.D.D. LED x 1, RESET SW x 1). Please consult user manual of your motherboard manufacturer, then connect these leads to the panel header on the motherboard.
USB Connection /
Please consult your motherboard manual to find out the section of “USB connection”.
Audio Connection /
Please consult your motherboard manual to find out the section of “Front panel audio connector”.

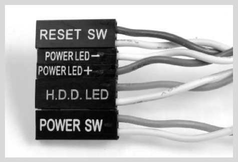

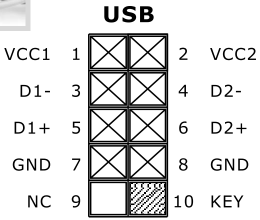

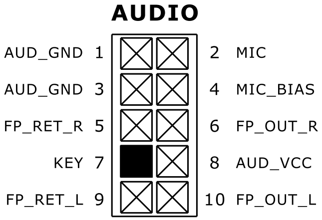

Deutschez

Anschluss der Gehäuse-LED /
An der Frontseite des Gehäuses finden Sie einige LEDs und Schalterkabel (POWER SW*1, POWER LED*1, H.D.D. LED*1, RESET SW*1). Lesen Sie bitte das Handbuch zu Ihrer Hauptplatine und verbinden Sie dann diese Kabel mit den Steckplätzen auf der Hauptplatine.
USB-Anschluss /
Bitte konsultieren Sie das Handbuch zu Ihrer Hauptplatine und finden Sie den Abschnitt ”USB Connection” (USB-Anschluss).
Audio-Verbindung /
Bitte konsultieren Sie das Handbuch zu Ihrer Hauptplatine und finden Sie den Abschnitt ”Front panel audio connector” (Audio-Anschluss auf der Vorderseite).

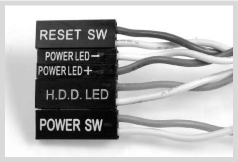

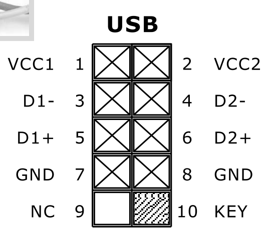

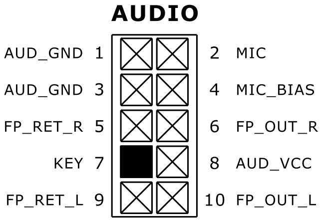

Français

Connexion des voyants du boîtier /
Sur le devant du boîtier, vous pouvez voir des voyants et des boutons (POWER SW*1, POWER LED*1, H.D.D.LED*1, RESET SW*1) S'il vous plaît consultez le manuel de l'utilisateur du fabricant de votre carte mère, puis connectez ces fils aux fiches sur la carte mère.
Connexion USB /
S'il vous plaît consultez le manuel de votre carte mère à la section "Connexion USB".
Connexion audio /
S'il vous plaît consultez le manuel de votre carte mère à la section "Connecteur audio du panneau avant".

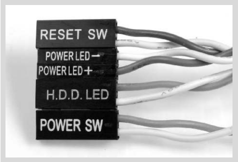

USB

VCC1	1	2	VCC2
D1-	3	4	D2-
D1+	5	6	D2+
GND	7	8	GND
NC	9	10	KEY

AUDIO

AUD_GND	1	2	MIC
AUD_GND	3	4	MIC_BIAS
FP_RET_R	5	6	FP_OUT_R
KEY	7	8	AUD_VCC
FP_RET_L	9	10	FP_OUT_L

Español

Conexión del LED de la caja /
En la parte delantera de la caja, puede encontrar algunos LED y cables de interruptores (POWER SW*1 (Interruptor de Alimentación*1), POWER LED*1 (Led de Alimentación*1), H.D.D. LED*1 (Led de Disco Duro*1), RESET SW*1 (Interruptor de Reinicio*1) Consulte el manual del usuario del fabricante de la placa madre, a continuación conecte estos cables al conector de la placa madre.
Conexión USB /
Consulte el manual de la placa madre para obtener más información sobre el apartado “Conexión USB".
Conexión de Audio /
Consulte el manual de la placa madre para obtener más información sobre el apartado “Conector de audio del panel frontal".

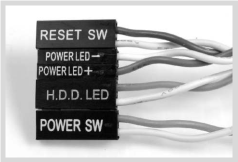

USB

VCC1	1	2	VCC2
D1-	3	4	D2-
D1+	5	6	D2+
GND	7	8	GND
NC	9	10	KEY

AUDIO

AUD_GND	1	2	MIC
AUD_GND	3	4	MIC_BIAS
FP_RET_R	5	6	FP_OUT_R
KEY	7	8	AUD_VCC
FP_RET_L	9	10	FP_OUT_L

Italiano

Connessione del LED del case /
Nella parte anteriore del case, sono presenti i LED e gli appositi cavi (POWER SW*1, POWER LED*1, H.D.D. LED*1, RESET SW*1). Consultare il manuale utente fornito dal produttore della scheda madre, quindi connettere i cavi alla parte superiore del pannello sulla scheda madre.
Connessione USB /
Fare riferimento al manuale sulla scheda madre per consultare la sezione “Connessione USB”.
Connessione audio /
Fare riferimento al manuale sulla scheda madre per consultare la sezione “Connettore audio pannello anteriore”.

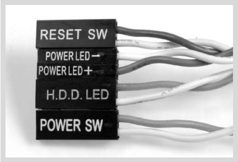

USB

VCC1	1	2	VCC2
D1-	3	4	D2-
D1+	5	6	D2+
GND	7	8	GND
NC	9	10	KEY

AUDIO

AUD_GND	1	2	MIC
AUD_GND	3	4	MIC_BIAS
FP_RET_R	5	6	FP_OUT_R
KEY	7	8	AUD_VCC
FP_RET_L	9	10	FP_OUT_L

繁體中文

Case LED Connection 機殼LED連接方式 /
在機殼前方的面板後面，可以找到一些LED與開關線材(POWER Switch....)，請參考主機板使用說明書，並將機殼上的線材正確地連接到主機板上，這些線材通常都會印有標籤在上面，如果沒有的話，請找出機殼前方面板上線材原本的位置以知道正確來源
USB Connection USB連接 /
請參考主機板使用手冊找出主機板上的USB連接孔位
Audio Connection 音效連接 /
請參考主機板使用手冊來連接音效裝置

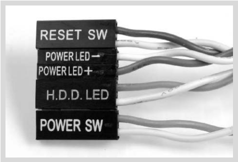

USB

VCC1	1	2	VCC2
D1-	3	4	D2-
D1+	5	6	D2+
GND	7	8	GND
NC	9	10	KEY

AUDIO

AUD_GND	1	2	MIC
AUD_GND	3	4	MIC_BIAS
FP_RET_R	5	6	FP_OUT_R
KEY	7	8	AUD_VCC
FP_RET_L	9	10	FP_OUT_L

简体中文

连接机箱 LED /
在机箱前面，您可以找到一些 LED 和开关导线 (POWER SW*1、POWER LED*1、H.D.D. LED*1、RESET SW*1) 。 请参阅主板制造商的用户手册，然后将这些导线连接到主板的面板连接器。
连接 USB /
请参阅主板手册找到“连接 USB”部分。
连接音频 /
请参阅主板使用手册找到“前面板音频连接器”部分

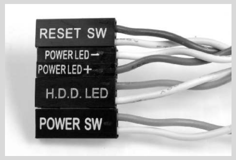

USB

VCC1	1	2	VCC2
D1-	3	4	D2-
D1+	5	6	D2+
GND	7	8	GND
NC	9	10	KEY

AUDIO

AUD_GND	1	2	MIC
AUD_GND	3	4	MIC_BIAS
FP_RET_R	5	6	FP_OUT_R
KEY	7	8	AUD_VCC
FP_RET_L	9	10	FP_OUT_L

日本語

ケース LED の接続 /
ケース正面には、LEDとスイッチリード線(POWER SW*1(電源SW*1)、POWER LED*1(電源LED*1)、H.D.D. LED*1、RESET SW*1(リセットSW*1))があります。マザーボードメーカーのユーザーマニュアルを参照し、これらのリード線をマザーボードのパネルヘッダに接続してください。
USB接続 /
マザーボードのマニュアルを参照して、「USB接続」のセクションを探します。
オーディオ接続 /
マザーボードのマニュアルを参照して、「前面パネルのオーディオコネクタ接続」のセクションを探します。

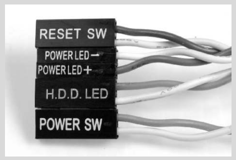

USB

VCC1	1	2	VCC2
D1-	3	4	D2-
D1+	5	6	D2+
GND	7	8	GND
NC	9	10	KEY

AUDIO

AUD_GND	1	2	MIC
AUD_GND	3	4	MIC_BIAS
FP_RET_R	5	6	FP_OUT_R
KEY	7	8	AUD_VCC
FP_RET_L	9	10	FP_OUT_L

Русский

Подключение индикаторов корпуса /
На передней части корпуса расположено несколько индикаторов и проводов выключателей (ВЫКЛЮЧАТЕЛЬ ПИТАНИЯ*1, ИНДИКАТОР ПИТАНИЯ*1, ИНДИКАТОР РАБОТЫ ЖЕСТКИХ ДИСКОВ*1, ПЕРЕКЛЮЧАТЕЛЬ СБРОСА1). Перед подсоединением этих проводов к монтажной колодке панели на материнской плате изучите руководство пользователя производителя материнской платы.
Подключение USB /
См. раздел о подключении USB в руководстве материнской платы.
Подключение аудиоразъема /
См. раздел о подключении на передней панели аудиоразъема в руководстве материнской платы.

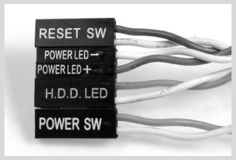

USB

VCC1	1	2	VCC2
D1-	3	4	D2-
D1+	5	6	D2+
GND	7	8	GND
NC	9	10	KEY

AUDIO

AUD_GND	1	2	MIC
AUD_GND	3	4	MIC_BIAS
FP_RET_R	5	6	FP_OUT_R
KEY	7	8	AUD_VCC
FP_RET_L	9	10	FP_OUT_L

Türkçe

Kasa Işık Bağlantısı /
Kasanın önünde bazı ışıklar ve anahtar ara kabloları (POWER SW*1, POWER LED*1, H.D.D. LED*1, RESET SW*1) bulunur. Lütfen ana kart üreticinizin kullanıcı kılavuzuna bakın ve bu ara kabloları, ana kartın panel başlığına bağlayın.
USB Bağlantısı /
Lütfen ana kart kılavuzunuzun “USB connection” (USB bağlantısı) bölümüne bakın.
Ses Bağlantısı /
Lütfen ana kart kılavuzunuzun “Front panel audio connector” (Ön panel ses bağlantısı) bölümüne bakın.

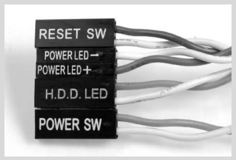

USB

VCC1	1	2	VCC2
D1-	3	4	D2-
D1+	5	6	D2+
GND	7	8	GND
NC	9	10	KEY

AUDIO

AUD_GND	1	2	MIC
AUD_GND	3	4	MIC_BIAS
FP_RET_R	5	6	FP_OUT_R
KEY	7	8	AUD_VCC
FP_RET_L	9	10	FP_OUT_L